MOTIVE POWER

DEEP CYCLE (DC)

Q-BATTERIES QUALITY

6DC-360

6 V 360 Ah

Die DC-Serie der Marke Q-Batteries ist speziell für den zyklischen Einsatz in Hebebühnen und elektrischen Fahrzeugen, wie beispielsweise Golfcars, konzipiert. Durch die verstärkte Gitterplatte liegen die Vorteile dieser Blei-Säure-Batterien in der besonders langen Lebensdauer bei maximierter Kapazität.

Anwendungsgebiete:

Hebebühnen, Gabelstapler, Golfcars, u.v.m.

Spezifikationen:

Spannung	6 V		
Kapazität	360 Ah (bei 20 Std. Entladung bis zu einer Schlussspannung von 1,8 V pro Zelle)		
Zellenzahl	3		
Gewicht	ca. 46,5 kg +/- 3%		
Erhaltungsladung	6,50 – 6,70 V		
Temperaturbereiche	Entladung:	Ladung:	Lagerung:
	- 20 °C – 60 °C	0 °C – 50 °C	- 20 °C – 60 °C
Normale Arbeitstemperaturen	20 °C ± 5 °C		
Selbstentladung	Kann mehr als 3 Monate gelagert werden bei ca. 25 °C. Die Selbstentladung beträgt 5 % pro Monat bei 20 °C. Die Batterien sollten vor der Verwendung geladen werden.		
Anschlüsse	Autopol		
Zyklenzahl	1.200 Zyklen bei 50 % D.O.D.		

Abmessungen:

305 Länge x 180 Breite x 365 mm Höhe

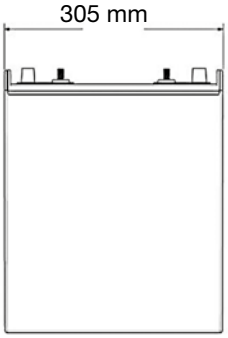

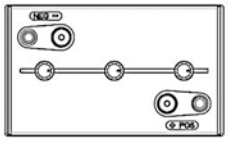

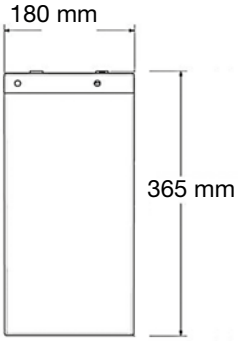

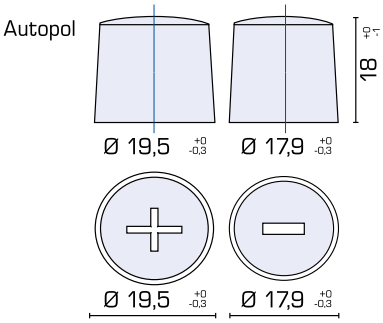

Für Druckfehler keine Haftung. Irrtum und Zwischenverkauf vorbehalten. Abbildungen ähnlich.

Stand 04/2021

AKKU SYS
+ UND DIE ENERGIE KOMMT –

AKKU SYS Akkumulator- und Batterietechnik Nord GmbH

Verbindungsweg 23 · 25469 Halstenbek / Hamburg · GERMANY
Tel. +49 4101 | 3 76 76-0 / Fax +49 4101 | 3 76 76-66 / info@akkusys.de / www.akkusys.de