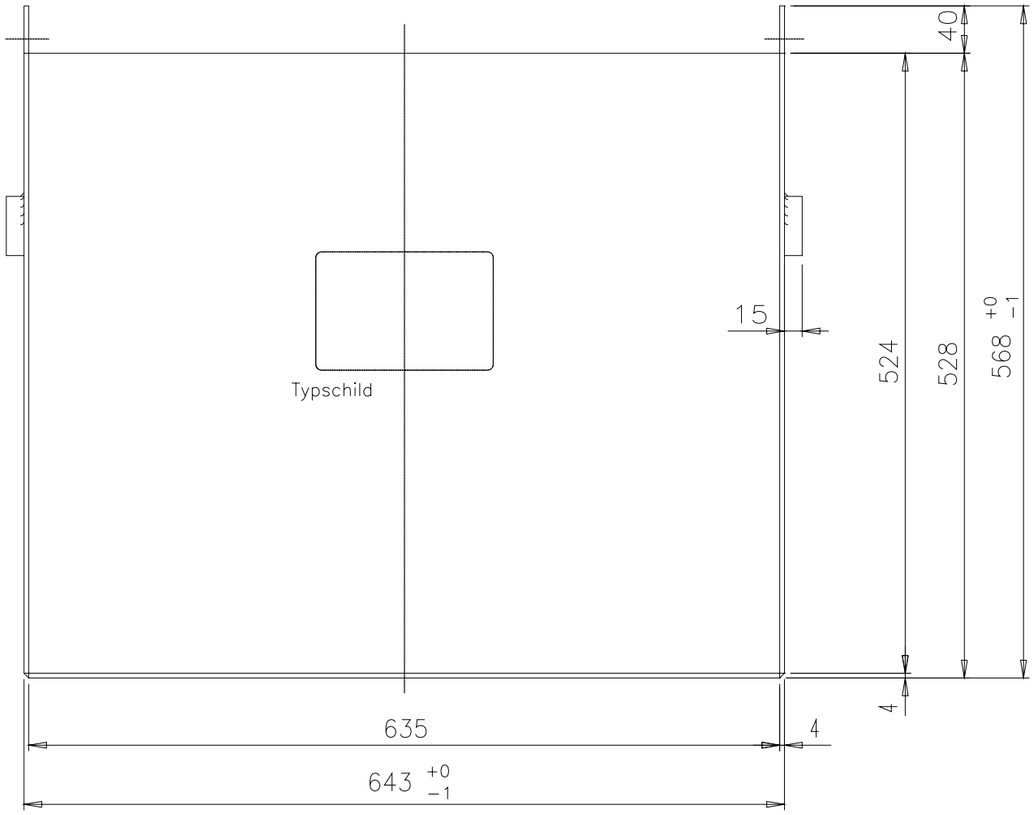


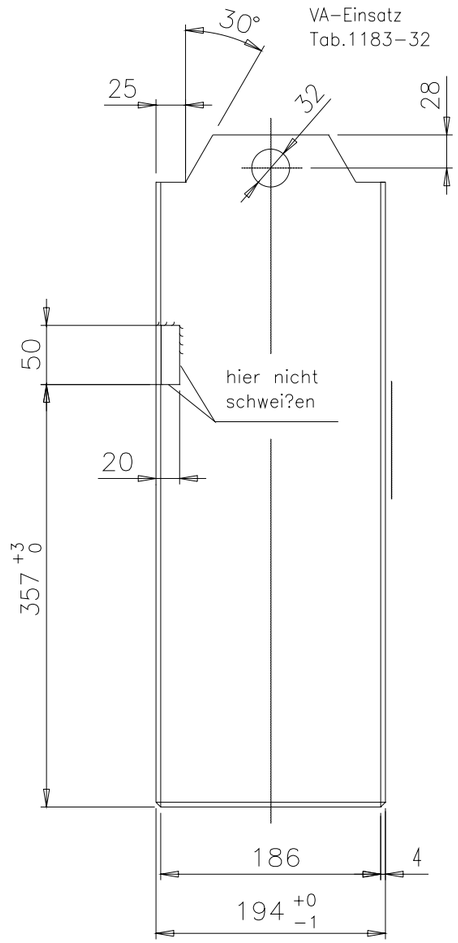


| | Name |
|---|---|
| Schere | |
| Vorber. | |
| Abkant. | |
| Heften | |
| Einzelt. | |
| Zus.−Bau | |
| Kontrolle | |
| | |

# Pause 06

Abweichungen f?r Ma?e ohne
Tol.−Ang. nach DIN EN ISO 13920 − A

Kanten am Trog mit ca. R 1,5
brechen

Troggewicht: ca. 32 kg

Etikettierung nach Tab.1539/4

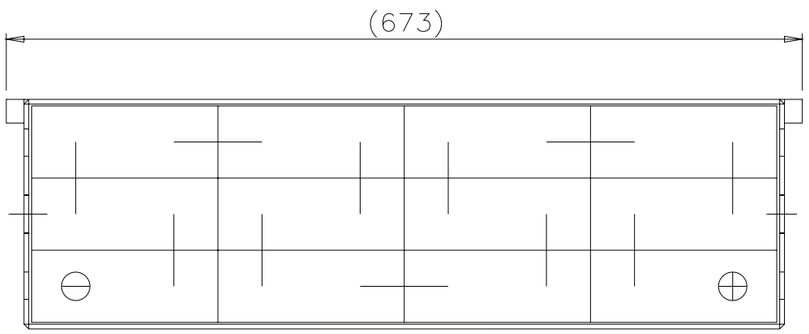


1. Alle Schwei?n?hte Ausf?hrung nach DIN 8563 BK bzw. BS
2. Nicht bema?te Kehl−bzw. Stumpfn?hte Ma? a bzw. s min.
   0,7 x t der d?nneren Materialst?rke.
3. Schwei?naht f?r Trennw?nde nach DIN 1912 Teil 6 als ver−
   setzte unterbrochene Kehlnaht ausgef?hrt,a=2,5 ohne ?ber−
   h?hung: l=20min.; e=80max.
   Der Schwei?nahtanfang (am oberen Ende der Trennwand) ist mit
   einer gegen?berliegenden Kehlnaht ohne Vorma? zu versehen.
4. Schwei?spritzer sind zu entfernen.

| Zust. | Beschreibung der ?nderung | Datum | Name |
|---|---|---|---|
| D | Breite, H?he, Gewicht ge?ndert; ?berarbeitet | 25.03.03 | Kn |
| C | Trogl?nge von 645 in 643 ge?ndert | 13.08.02 | Ha |
| B | Wandst?rken von 5mm in 4mm ge?ndert | 05.06.02 | Ha |
| A | Trog Nr.Schild entf?llt,Etikettierung | 20.03.97 | Me |

| | Datum | Name |
|---|---|---|
| Gezeichnet | 20.08.92 | Meyer |
| Gepr?ft | | |
| Gesehen | | |

F?r diese Zeichnung
behalten wir uns
alle Rechte vor
( DIN 34 )

Fa.BT
PPT 1400
(134365−)
(Tudor 3103192)

EXIDE TECHNOLOGIES
Odertal 35 37431 Bad Lauterberg

1:5

Stahltrog f?r 12 Zellen
3 EPzB 225 / 3 EPzBS 240

50314054

Ersatz f?r

Ersetzt durch

Original A3