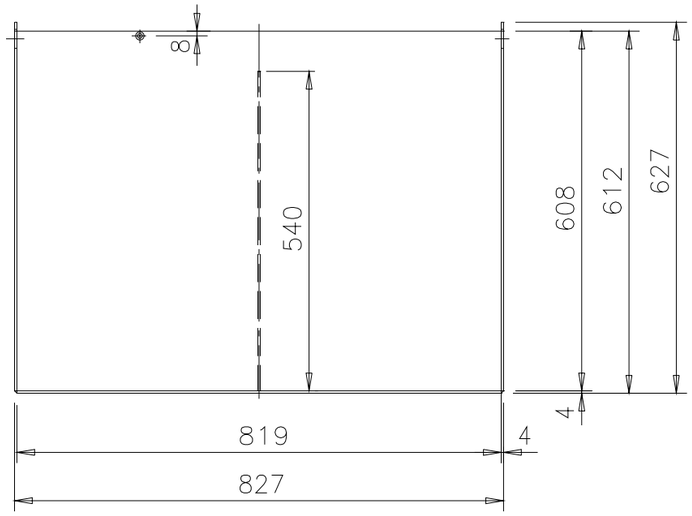

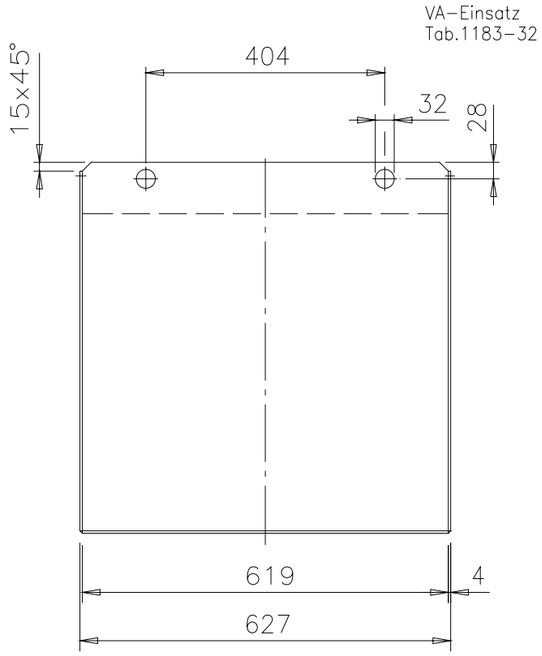

Schnitt A-A
M 1:1

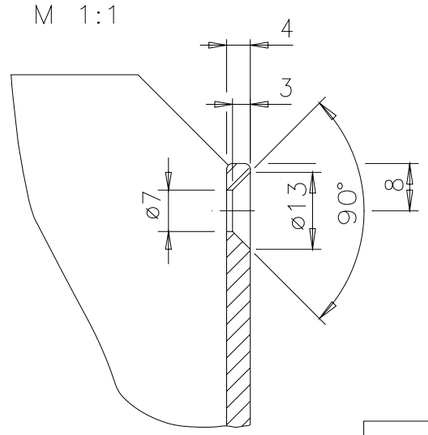

	Name
Schere	
Vorber.	
Abkant.	
Heften	
Einzelt.	
Zus.-Bau	
Kontrolle	

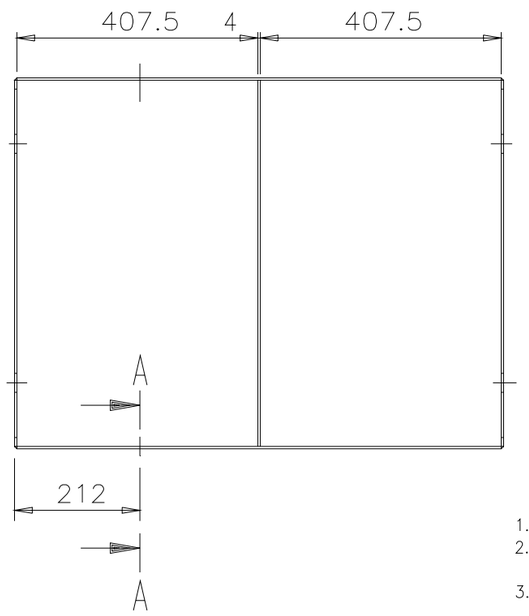

Abweichungen f??r Ma??e ohne
Tol.-Ang. nach DIN EN ISO 13920 – A

Kanten am Trog mit ca. R 1,5
brechen

Troggewicht: ca. 82kg
Sollgewicht: 856kg ±5%
813kg min.

Etikettierung nach Tab.1539/4

R	1835	x 819	x 4
StB	624	x 621	x 4
MB	619	x 540	x 4

Pause 05

Zust.	Beschreibung der ??nderung	Datum	Name
D	Aussp. in Trennw. entf??llt	23.07.09	Kn
C	Aussp. in Trennw. nachgetragen	15.04.05	Herzog
B	Sollgewicht nachgetragen	28.11.01	Ha
A	Trennwandh??he,Gewicht,Zellenbezeichnung ge??ndert	22.10.01	Ha

	Datum	Name
Gezeichnet	21.11.97	Meyer
Gepr??ft		
Gesehen		

F??r diese Zeichnung behalten wir uns alle Rechte vor (DIN 34)

??hnlich DIN 43531-A (aus 50017006)

EXIDE TECHNOLOGIES
Odertal 35 37431 Bad Lauterberg

1:10
1:1

Stahltrog f??r 24 Zellen
5 EPzS 575 / 5 EPzS 625

50017077

Ersatz f??r

Ersetzt durch

1. Alle Schwei??n??hte Ausf??hrung nach DIN 8563 BK bzw. BS
2. Nicht bema??te Kehl-bzw. Stumpfn??hte Ma?? a bzw. s min. 0,7 x t der d??nneren Materialst??rke.
3. Schwei??naht f??r Trennw??nde nach DIN 1912 Teil 6 als versetzte unterbrochene Kehlnaht ausgef??hrt,a=2,5 ohne ??berh??hung: l=20min.; e=80max.
   Der Schwei??nahtanfang (am oberen Ende der Trennwand) ist mit einer gegen??berliegenden Kehlnaht ohne Vorma?? zu versehen.
4. Schwei??spritzer sind zu entfernen.

Original A3